ОСТ 26-2008-83

О Т Р А С Л Е В О Й С Т А Н Д А Р Т

КРЫШКИ ПЛОСКИЕ ЛЮКОВ СТАЛЬНЫХ СВАРНЫХ СОСУДОВ И АППАРАТОВ

Конструкция

Предисловие

I. РАЗРАБОТАН Центральным конструкторским бюро нефтеаппаратуры (ЦКБН)

2. УТВЕРЖДЕН И ВВЕДЕН В ДЕЙСТВИЕ письмом министерства химического и нефтяного машиностроения от 23 мая I983 г. № II-I0-4/740

3. ЗАРЕГИСТРИРОВАН ВНИИКИ ГР № 8297572 от I6 сентября I983г.

4. ВЗАМЕН ОСТ 26-2008-77

5. ПЕРЕИЗДАНИЕ I994г., июнь С ИЗМЕНЕНИЯМИ № I; 2; 3; 4 I-ИУС№ 3-I987г., 2-ИУС№ 6-I989г., 3-ИУС№ I2-I990г., 4-ИУС№ 7;8-I992г.

6. СРОК ПЕРВОЙ ПРОВЕРКИ - I997 г., периодичность проверки - 5 лет.

О Т Р А С Л Е В О Й С Т А Н Д А Р Т

КРЫШКИ ПЛОСКИЕ ЛЮКОВ СТАЛЬНЫХ СВАРНЫХ СОСУДОВ И АППАРАТОВ

Конструкция

ОКСТУ 3600

Дата введения 1994-01-01

1. Область применения

Настоящий стандарт распространяется на плоские крышки люков по ОСТ 26-2002, ОСТ 26-2005, ОСТ 26-2007.

2. Нормативные ссылки

В настоящем стандарте использованы ссылки на следующие стандарты:

ОСТ 26-2002-83 Люки с плоскими крышками стальных сварных сосудов и аппаратов Конструкция.

ОСТ 26-2005-83 Люки с фланцами, приварными встык, с уплотнительной поверхностью "выступ-впадина" стальных сварных сосудов и аппаратов. Конструкция.

ОСТ 26-2006-83 Люки с фланцами, приварными встык, с уплотнительной поверхностью "шип-паз" стальных сварных сосудов и аппаратов. Конструкция.

ОСТ 26-2007-83 Люки с фланцами, приварными встык, под прокладку восьмиугольного сечения стальных сварных сосудов и аппаратов. Конструкция.

ОСТ 26-2011-83 Люки стальных сварных сосудов и аппаратов. Общие технические требования.

3. Конструкция и основные размеры.

3.1. Стандарт устанавливает конструкции крышек следующих исполнений:

1 - с гладкой уплотнительной поверхностью;

2 - с уплотнительной поверхностью типа "шип";

3 - с уплотнительной поверхностью типа "выступ";

4 - с уплотнительной поверхностью под прокладку восьмиугольного сечения.

3.2. Конструкция и размеры крышек исполнения I должны соответствовать указанным на рисунке I и в таблице I.

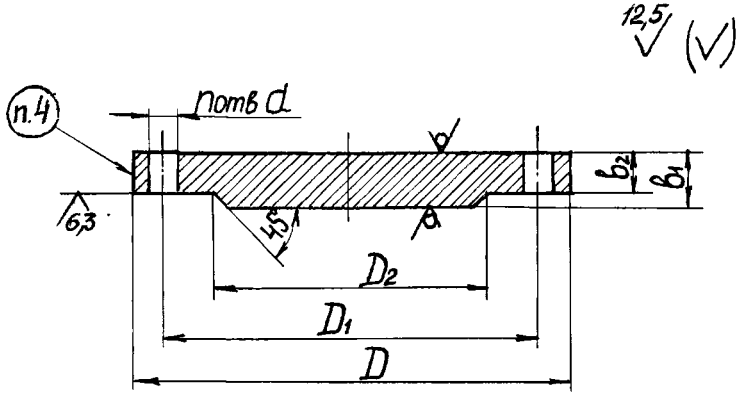

Рисунок I

Таблица I

Размеры в миллиметрах

Давление условное		Диаметр внутренний люка	D	D_1	D_2	b_1	b_2	d	n
МПа	кгс/см^2								
0,I	I	400	5I0	470	390	I0	7	I8	20
0,6	6		520	480		20	I7	23	I6
I,0	I0		535	495		22	I9		20
I,6	I6					26	23		
0,6	6	450	570	530	440	20	I7		
I,0	I0		590	550		24	2I		24
I,6	I6					30	27		
0,I	I	500	6I0	570	490	I0	7	I8	
0,6	6		620	580		20	I7	23	20
I,0	I0		640	600		26	23		24
I,6	I6					32	29		
0,I	I	600	7I0	670	590	I2	8	I8	28
0,3	3		720	680		20	I6	23	20
0,6	6					22	I8		24
I,0	I0		740	700		30	26		28
I,6	I6					36	32		
0,I	I	700	8I0	770	690	I2	8	18	32
0,3	3		820	780		20	I6	23	24
0,6	6					26	22		28
I,0	I0		840	800		32	28		32
I,6	I6					40	36		

Окончание таблицы I

Размеры в миллиметрах

Давление условное		Диаметр внутренний люка	D	D_1	D_2	b_1	b_2	d	n
МПа	кгс/см^2								
0,I	I	800	925	880	790	I4	I0	23	28
0,3	3		920			20	I6		
0,6	6					28	24		32

Пример условного обозначения крышки исполнения I люка диаметром 400 мм на условное давление I,6 МПа из стали марки Ст3сп5:

Крышка I-400-I,6- Ст3сп5 ОСТ 26-2008-83.

3.3. Конструкция и размеры крышек исполнения 2 должны соответствовать указанным на рисунке 2 и в таблице 2.

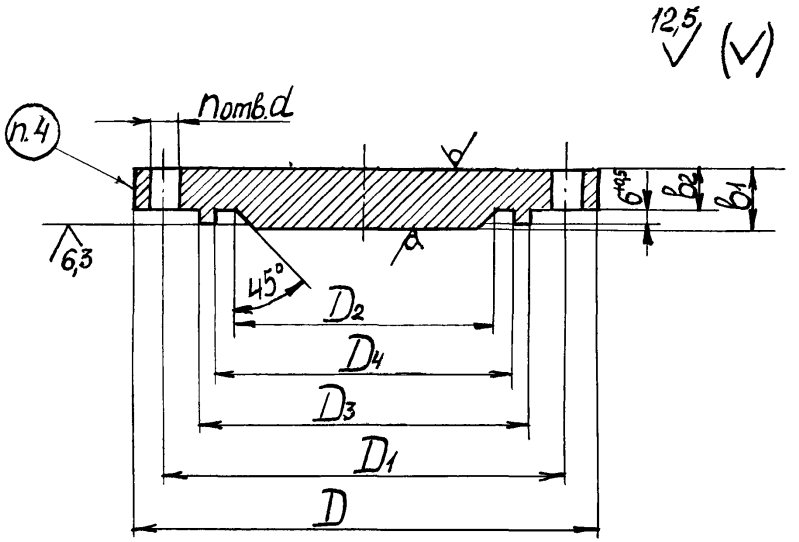

Рисунок 2

Таблица 2

Размеры в миллиметрах

Давление условное		Диаметр внутренний люка	D	D_1	D_2	D_3	D_4	b_1	b_2	d	h
МПа	кгс/см²										
0,6	6	400	520	480	390	443	419	26	17	23	16
1,0	10		535	495		457	433				20
1,6	16										
2,5	25							34	25		24
4,0	40		590	530			429	45	36	33	20
0,6	6	450	570	550	440	493	469	26	17	23	24
1,0	10		590			513	489				
1,6	16							28	19		
2,5	25							36	27		
4,0	40		640	580		507	479	50	41	33	20
0,6	6	500	620	600	490	543	519	26	17	23	24
1,0	10		640			563	539				
1,6	16							32	23		
2,5	25							40	31		28
4,0	40		695	635		557	529	50	41	33	24
0,3	3	600	720	680	590	643	619	26	16	23	20
0,6	6							28	18		24
1,0	10		740	700		663	639	30	20		28
1,6	16							36	26		
2,5	25							45	35		32
4,0	40		795	735		657	629	60	50	33	28

Окончание таблицы 2

Размеры в миллиметрах

Давление условное		Диаметр внутренний люка	D	D_1	D_2	D_3	D_4	b_1	b_2	d	n
МПа	кгс/см²										
0,3	3	700	820	780	690	743	719	26	I6	23	24
0,6	6							28	I8		28
I,0	I0		840	800		763	739	32	22		32
I,6	I6							40	30		
0,3	3	800	920	880	790	84I	8I7	26	I6		28
0,6	6							28	I8		32

Пример условного обозначения крышки исполнения 2 люка диаметром 400 мм на условное давление I,6 МПа из стали марки Ст3сп5:

Крышка 2-400-I,6-Ст3сп5 ОСТ 26-2008-83.

Пример условного обозначения крышки исполнения 2 люка диаметром 400 мм на условное давление 4,0 МПа из стали марки I2XI8HI0T при применении прокладки из фторопласта:

Крышка 2-400-4,0-I2XI8HI0T-Ф ОСТ 26-2008-83.

3.4. Конструкция и размеры крышек исполнения 3 должны соответствовать указанным на рисунке 3 и в таблице 3.

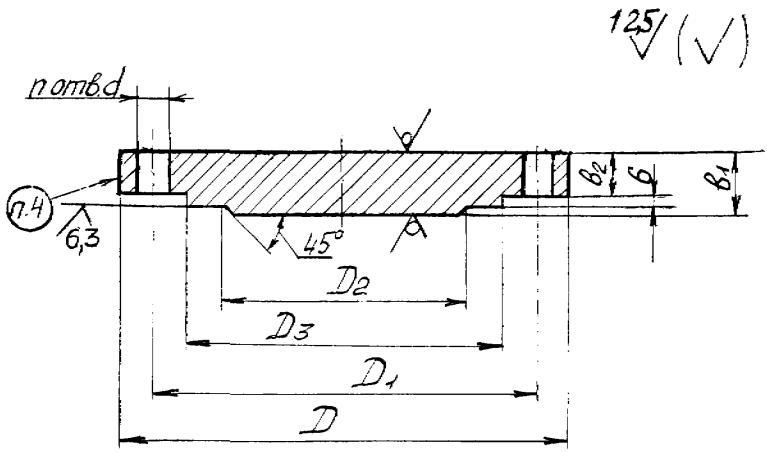

Рисунок 3

Таблица 3

Размеры в миллиметрах

Давление условное		Диаметр внутренний люка	D	D_1	D_3	D_2	b_1	b_2	d	n
МПа	кгс/см^2									
I,6	I6	400	535	495	457	390	26	I7	23	20
2,5	25						34	25		24
4,0	40			530			45	36	33	20
I,6	I6	450	590			440	28	I9	23	24
2,5	25			550	5I3		36	27		
4,0	40			580	507		50	4I	33	20
I,6	I6	500	640	600	563	490	32	23	23	24
2,5	25						40	3I		28
4,0	40		695	635	557		50	4I	33	24
I,6	I6	600	740	700	663	590	36	26	23	28
2,5	25						45	35		32
4,0	40		795	735	657		60	50	33	28

Пример условного обозначения крышки исполнения 3 люка диаметром 400 мм на условное давление 2,5 МПа из стали марки I6ГС:

Крышка 3-400-2,5-I6ГС ОСТ 26-2008-83

3.5. Конструкция и размеры крышек исполнения 4 должны соответствовать указанным на рисунке 4 и в таблице 4.

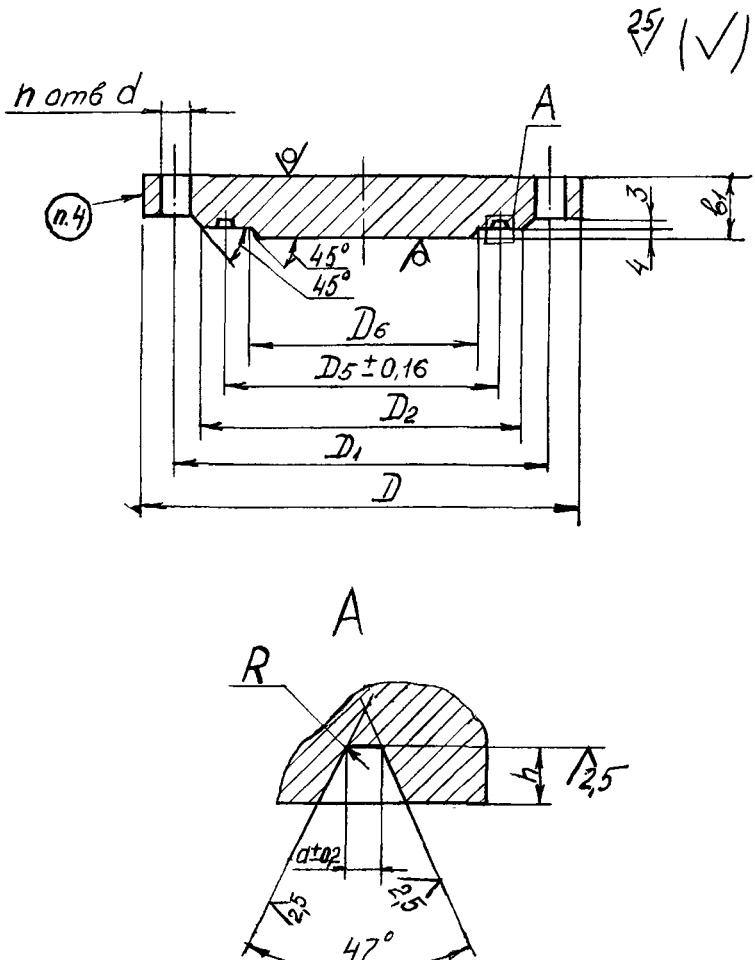

Рисунок 4

Таблица 4

Размеры в миллиметрах

Давление условное		Диаметр внутренний люка	D	D_1	D_2	D_5	D_6	R	a	b_1	h	d	n
МПа	кгс/см^2												
6,3	63	400	590	530	490	430	390	1,6	7	50	8	33	20
10,0	100		630	565	526	475				70			24
16,0	160		715	630	578				10	95	12	46	
6,3	63	450	640	580	540	510	440		7	55	8	33	20
10,0	100		690	625	586	525			9	75			24
16,0	160		775	690	638			2,4	12	100	13	46	20
6,3	63	500	695	635	590	560	490	1,6	7	60	8	33	24
10,0	100		750	685	649	575			9	80	10		28

Пример условного обозначения крышки исполнения 4 люка диаметром 400 мм на условное давление 6,3 МПа из стали марки 09Г2С :

Крышка 4-400-6,3-09Г2С ОСТ 26-2008-83

4. Технические требования и маркировка по ОСТ 26-2011.

Допускается производить маркировку на наружной поверхности.

5. Масса крышек указана в справочном приложении А.

Приложение А

(справочное)

Таблица А.1 Масса крышек

Давление условное		Диаметр внутренний люка, мм	Масса, кг, при исполнении крышки			
МПа	кгс/см^2		I	2	3	4
0,I	I	400	I4,4	-	-	-
0,6	6		30,2	36,4		
I,0	I0		35,1	38,3		
I,6	I6		4I,9	38,3	4I,9	
2,5	25		-	5I,4	52,8	
4,0	40			8I,8	83,0	
6,3	63			-	-	97,I
I0,0	I00					I44,3
I6,0	I60					266,0
0,6	6	450	36,5	44,7	-	-
I,0	I0		47,0	47,0		
I,6	I6		59,4	5I,I	59,4	
2,5	25		-	67,5	70,9	
4,0	40			I09,8	II3,9	
6,3	63			-	-	I27,9
I0,0	I00					I99,I
I6,0	I60					338,I
0,I	I	500	2I,0	-	-	-
0,6	6		43,6	53,6		
I,0	I0		60,7	56,I		
I,6	I6		75,4	70,8	75,4	
2,5	25		-	89,8	93,3	
4,0	40			I30,0	I34,9	
6,3	63			-	-	I64,I
I0,0	I00					252,6

Окончание таблицы А.1

Давление условное		Диаметр внутренний люка, мм	Масса, кг, при исполнении крышки			
МПа	кгс/см^2		I	2	3	4
0,I	I	600	34,9	-	-	-
0,3	3		58,6	72,7		
0,6	6		64,6	78,7		
I,0	I0		93,9	88,I		
I,6	I6		II4,0	I08,0	II3,6	
2,5	25		-	I35,0	I42,2	
4,0	40			206,I	2I5,0	
0,I	I	700	45,7	-	-	-
0,3	3		76,7	95,8		
0,6	6		I0I,0	I04,0		
I,0	I0		I3I,0	I24,0		
I,6	I6		I65,0	I58,0		
0,I	I	800	69,9	-	-	-
0,3	3		97,3	I22,0		
0,6	6		I38,0	I32,0		

Примечание - Масса крышек подсчитана при плотности стали 7,85 г/см^3.